Prestel HD-PTZ6WM

Full HD USB2.0 камера для видеоконференцсвязи

Руководство пользователя

Внешний вид камеры Prestel HD-PTZ6WM

Вид камеры Prestel HD-PTZ6WM со стороны разъемов

Предисловие:

Благодарим за использование нашей Full HD USB 2.0 камеры для видеоконференцсвязи. Данное руководство описывает все операции, необходимые для установки и дальнейшей эксплуатации камеры Prestel HD-PTZ6WM. Перед началом установки и использования камеры, пожалуйста, внимательно изучите данное руководство.

Предупреждения

- Этот продукт может использоваться только по прямому назначению, во избежание повреждения или создания опасной ситуации.
- Не подвергайте камеру воздействию влаги и не оставляйте ее под дождем.
- Во избежание поражения электрическим током не снимайте крышку камеры. Техническое обслуживание должно осуществляться только квалифицированным персоналом.
- Не используйте камеру вне ее диапазонов температуры, влажности и напряжения питания.
- Для очистки камеры от пыли используйте мягкую ткань. Для снятия сильных загрязнений используйте только специальные моющие средства. Не используйте агрессивные моющие средства и абразивные материалы.

Примечание

Электромагнитные поля определенных частот могут повлиять на качество изображения.

Содержание

Примечания.....5

Комплект поставки.....6

Особенности камеры.....7

Технические характеристики.....7

Интерфейсы камеры.....10

Пульт дистанционного управления.....11

Интерфейс VISCA RS-232 IN.....12

Интерфейс VISCA RS-232 OUT.....13

Интерфейс VISCA RS-422.....13

Подключение камеры к компьютеру через интерфейс RS-232.....14

Каскадное подключение нескольких камер.....15

Конфигурация камеры с помощью DIP-переключателей.....16

Обслуживание камеры и устранение неполадок.....18

Примечания

Электробезопасность

Монтаж и эксплуатация должны согласовываться с нормами электробезопасности.

Замечания по транспортировке

При транспортировке и хранении избегайте ударов, вибрации и воздействия влаги.

Полярность питания

Камера Prestel HD-PTZ6WM питается напряжением постоянного тока 12 В с максимальным током не более 2.0 А.

Полярность разъема питания в соответствии с рисунком:

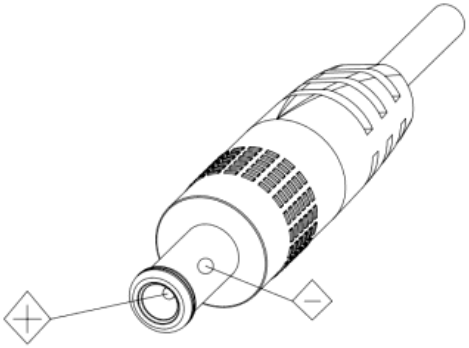

- положительный полюс - внутренний контакт
- отрицательный полюс - внешний цилиндрический контакт

Предупреждения

Никогда не передвигайте камеру, берясь за головную часть. Никогда не поворачивайте головную часть камеры, даже если произошло заедание механизма.

Камера должна устанавливаться на ровную горизонтальную поверхность.

Если камера устанавливается на телевизор или компьютер, то ее необходимо зафиксировать двусторонним скотчем в трех местах.

Не применяйте в условиях агрессивных жидкостей и газов, во избежание повреждения корпуса из органического материала. Перед началом эксплуатации убедитесь, что нет никаких препятствий для вращения головной части камеры. Не подключайте питание к камере до полного окончания монтажа и закрепления камеры.

Не разбирайте самостоятельно камеру

Мы не несем ответственности за любое несанкционированное изменение конструкции камеры.

Комплект поставки

Камера Prestel HD-PTZ6WM.....1 шт.

Адаптер питания.....1 шт.

Кабель RS-232…….……..…1 шт.

Кабель USB 2.0.....1 шт.

Пульт ДУ.....…….....……...….1 шт.

Особенности камеры для видеоконференцсвязи Prestel HD-PTZ6W

- Передача Full HD видео по USB 2.0 интерфейсу
- Широкоугольный объектив с обзором по горизонтали 90°
- Панорамирование на 360° без ограничения и наклон от -20° до +80°
- Удаленное управление по интерфейсам RS-232/RS-422/RS-485

Технические характеристики камеры для видеоконференцсвязи Prestel HD-PTZ6WM

Разрешение видео	1080P (1920x1080) 720P (1280x720) VGA (640x480) CIF (352x288)
Оптический зум	3x
Видеовыход	USB 2.0
Частота кадров	MJPEG: 30 кадр/с YUY2: 5 кадр/с;
Минимальная освещенность	1.8 лк, F2.0

Объектив	f = 3.3 ~ 10.0 мм
Угол обзора по горизонтали	От 90° до 32°
Автофокус	От 30 мм до ∞
Экспозиция	Авто/ручной, приоритет выдержки, компенсация, BLC
Баланс белого	Авто/ручной/в помещении/на улице/в одно касание
Отношение сигнал/шум	>50 дБ
Панорамирование	Панорамирование на 360° без ограничения
Наклон	От -20° до +80°
Количество пресетов	9
Длина кабеля USB 2.0	4 м
Скорость панорамирования/наклона	180°/с / 80°/с
Питание	12 В постоянного тока

Размеры	290 x 105 x 145 мм
Вес	0.768 кг

Интерфейсы камеры Prestel HD-PTZ6WM

Пульт дистанционного управления

1. Включение питания / переход в спящий режим
2. Выбор камеры
3. Выбор пресета
4. Сброс всех пресетов
5. Сохранение пресетов: нажать эту клавишу, а затем одну из цифровых клавиш. Под данным номером будет записано положение камеры
6. Клавиши управления поворотами и наклонами
7. Возврат камеры в исходное положение
8. Регулировка зума - дискретно
9. Регулировка зума - плавно

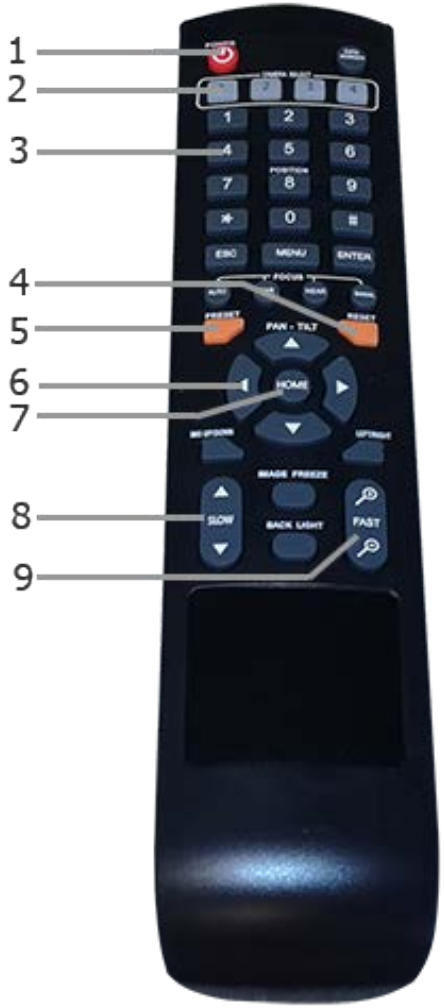

Интерфейс VISCA RS-232 IN спецификация контактов

Контакт	Функция
1	DTR IN
2	DSR IN
3	TXD IN
4	GND
5	RXD IN
6	GND
7	Не задействован
8	Не задействован

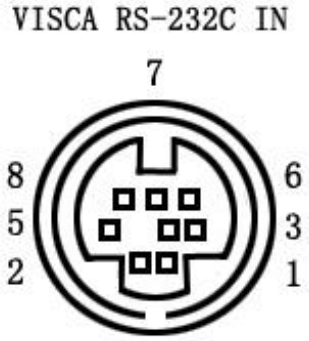

Интерфейс VISCA RS-232 OUT спецификация контактов

Контакт	Функция
1	DTR OUT
2	DSR OUT
3	TXD OUT
4	GND
5	RXD OUT
6	GND
7	Не задействован
8	Не задействован

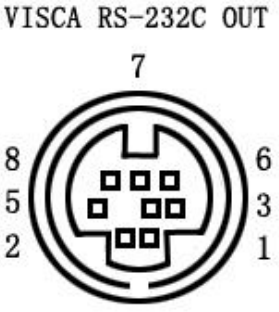

Интерфейс VISCA RS-422 спецификация контактов

Контакт	Функция
1	TXD IN+
2	TXD IN-
3	RXD IN- (485B)
4	RXD IN+ (485A)
5	GND

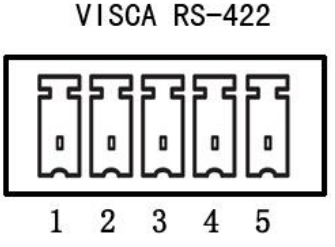

Подключение камеры к компьютеру через интерфейс RS-232

Подключение камеры к 9-ти контактному интерфейсу RS-232

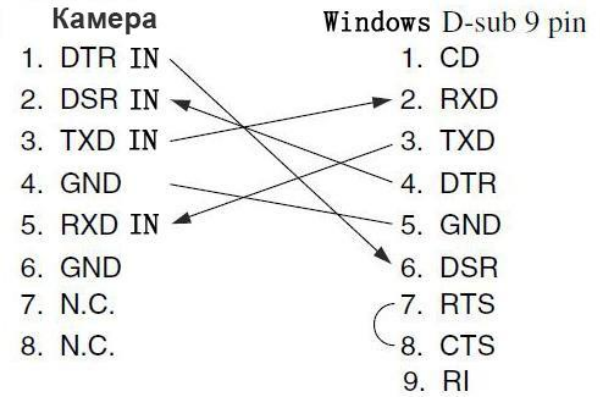

Подключение камеры к 25-ти контактному интерфейсу RS-232

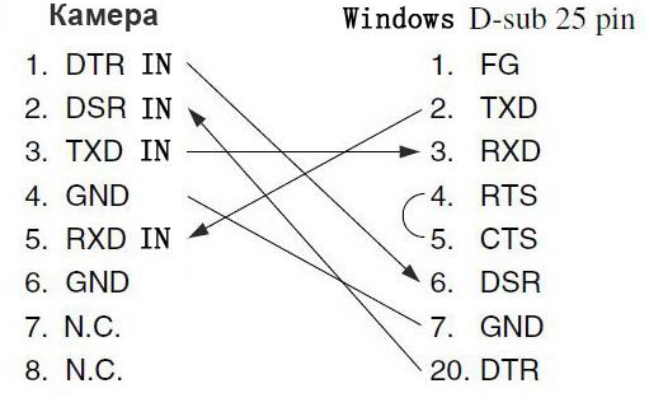

Каскадное подключение нескольких камер через интерфейсы RS-232 IN и RS-232 OUT

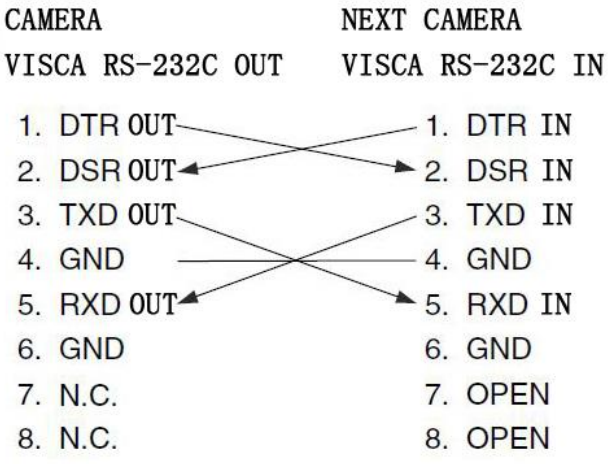

Конфигурация камеры с помощью DIP-переключателей, расположенных на днище камеры.

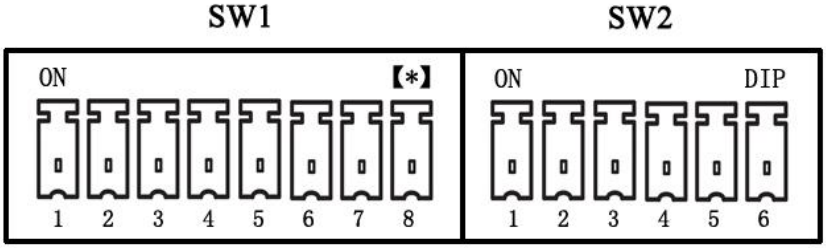

Установка адреса камеры при помощи DIP-переключателя SW1.

SW1								
Адрес	DIP-1	DIP-2	DIP-3	DIP-4	DIP-5	DIP-6	DIP-7	DIP-8
1	1	0	0	0	0	0	0	0
2	0	1	0	0	0	0	0	0
3	1	1	0	0	0	0	0	0
4	0	0	1	0	0	0	0	0
5	1	0	1	0	0	0	0	0
...								
255	1	1	1	1	1	1	1	1

Установка адреса для передачи ИК сигналов от камеры через последовательный порт при помощи DIP-переключателя SW2 (бит1 и бит2).

Адрес ИК приемника	SW2 (бит1 и бит2)	
	DIP-1	DIP-2
0	OFF (выкл.)	OFF (выкл.)
1	ON (вкл.)	OFF (выкл.)
2	OFF (выкл.)	ON (вкл.)
3	ON (вкл.)	ON (вкл.)

Установка протокола управления камерой через последовательный порт при помощи DIP-переключателя SW2 (бит3 и бит4).

Протокол	SW2 (бит3 и бит4)	
	DIP-3	DIP-4
PELCO-P	OFF (выкл.)	OFF (выкл.)
PELCO-D	OFF (выкл.)	ON (вкл.)
VISCA (по умолчанию)	ON (вкл.)	ON (вкл.)

Установка скорости передачи данных и интерфейсов при помощи DIP-переключателя SW2 (бит5 и бит6).

SW2 (бит5 и бит6)			
DIP-5	Битрейт	DIP-6	Интерфейс
OFF (выкл.)	4800 бит/с	OFF (выкл.)	RS-422
ON (вкл.)	9600 бит/с	ON (вкл.)	RS-232

Обслуживание камеры и устранение неполадок

Обслуживание камеры

- Если камера не будет использоваться в течение продолжительного времени, пожалуйста, отключите кнопку питания и отсоедините адаптер питания от камеры и от сети переменного тока.
- Используйте мягкую ткань для очистки поверхности камеры.
- Пожалуйста, используйте мягкую сухую ткань для очистки линз. Если камера очень сильно загрязнена, очистите ее с помощью неагрессивного моющего средства. Не используйте растворители, которые могут повредить поверхности камеры.

Предупреждения

- Не направляйте камеру на очень яркие источники света, такие как солнце, мощные лампы и т. д.
- Не используйте камеру в условиях нестабильного освещения, в противном случае изображение может мерцать.
- Не используйте камеру рядом с мощными источниками электромагнитного излучения, например, вблизи телевизионных или радиопередатчиков.

Устранение неполадок

Изображение

- Нет изображения

1. Проверьте, подключен ли шнур питания, напряжение в норме - светится индикатор питания.
2. Проверьте, осуществляется ли самодиагностика камеры (тестовые повороты камеры после включения).
3. Проверьте правильность подключения кабеля USB.

- Изображение искажено

1. Проверьте правильность подключения кабеля USB.

- Дрожание изображения даже на малом увеличении

1. Проверьте устойчивость установки камеры.

2. Проверьте нет-ли вибраций опоры камеры, например, от проезжающего неподалеку транспорта.

Управление

- Камера не управляется с пульта ДУ
    1. Смените батареи питания в пульте ДУ.
    2. Проверьте режимы работы камеры.
    3. Проверьте адрес камеры на пульте ДУ.
- Камера не управляется через последовательный порт
    1. Проверьте режимы работы камеры.
    2. Проверьте правильность подключения кабеля управления.

Уведомление о возможных изменениях

Вся информация и технические характеристики, представленные в данном документе, имеют справочный характер и могут обновляться в любое время без предварительного уведомления.